Bol M/33

Diseño / *Design*:
Estudi Manel Molina / 2022

Tipología: Mesa
Typology: Table lamp

Ambiente: Interior
Environment: Indoor

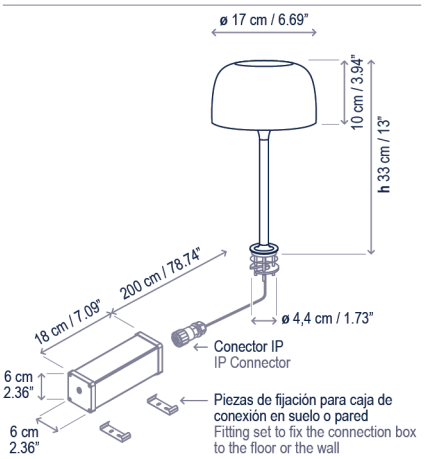

Descripción técnica / *Technical description*:

Peso Neto: 2,3 kg
Net Weight: 2.3 kg

1 Caja/*Box* | 28 x 28 x 38 cm | 0,0298 m³
Peso bruto / *Gross Weight*: 2,6 kg

Materiales: Aluminio, Latón, Policarbonato
Materials: Aluminum, Brass, Polycarbonate

Luz directa e indirecta
Direct and indirect diffused light

Caja de conexión con driver incluido (IP65)
Connection box with driver included (IP65)

Opciones Dali/0-10V: consultar
Dali/0-10V options: consult

Consulte la tabla de reguladores TRIAC recomendados en la página 300.
Please check the list of recommended TRIAC dimmers at page 300.

Personalizable: consultar
Customizable: consult

Temperaturas de color adicionales disponibles bajo demanda.
Additional CCT available upon request.

Certificaciones
Certifications

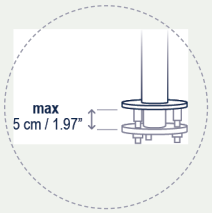

Anclaje
Anchorage

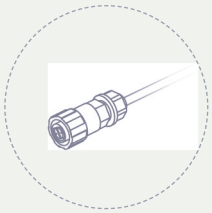

Conector IP
IP Connector

Descripción lámpara / *Lamps description*:

230V 50Hz | IP20 | TRIAC | 8,4 W LED / CRI: 90 / 2700K
12 W Consumo total / *Total power consumption* | E

Ref	Acabados / *Finishing*	Lumens
20102308013	Regulable Triac - Blanco *Dimmable Triac - White*	349
20102308056	Regulable Triac - Negro Ebano *Dimmable Triac - Ebony Black*	349
20102308138	Regulable Triac - Gris Guijarro *Dimmable Triac - Pebble grey*	349
20102308140	Regulable Triac - Teja *Dimmable Triac - Terracotta*	349
20102308139	Regulable Triac - Gris Oliva *Dimmable Triac - Olive Grey*	349
20102308293	Regulable Triac - Azul Grisáceo *Dimmable Triac - Grey Blue*	349
20102308342	Regulable Triac - Amarillo Arena *Dimmable Triac - Sand Yellow*	349

Acabados
Finishing

Blanco *White* | Negro Ebano *Ebony Black* | Gris Guijarro *Pebble grey* | Teja *Terracotta* | Gris Oliva *Olive Grey* | Azul Grisáceo *Grey Blue* | Amarillo Arena *Sand Yellow*

Familia / *Family*: Bol

A/01 | S/4L | S/6L | M/33 | M/37 | P/130

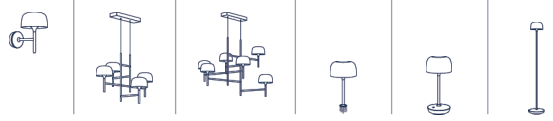

bover | Avda. Catalunya 173, Poligon Ind. Sud - 08440 Cardedeu, Barcelona, Spain - T.+34 938 713 152 - F.+34 938 462 089 - info@bover.es - www.bover.es